2024年度組織図
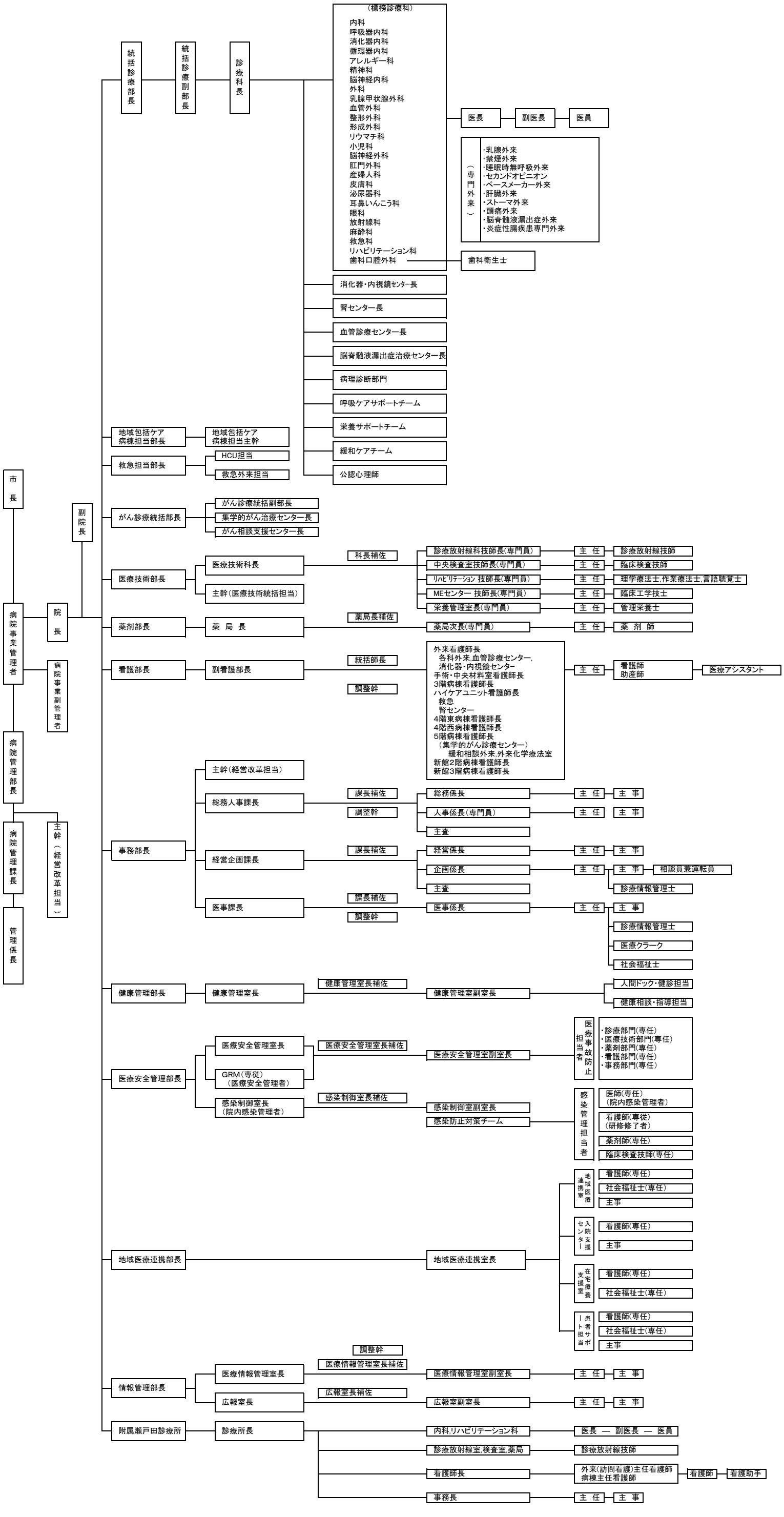
2024（令和６）年4月1日現在